Roulement à rotules sur rouleaux
23132-CC-W33-SKF - 23132-CC-W33-SKF

https://www.123roulement.ch/roulement-palier/roulement-rouleaux/rotules/23132-cc-w33-skf

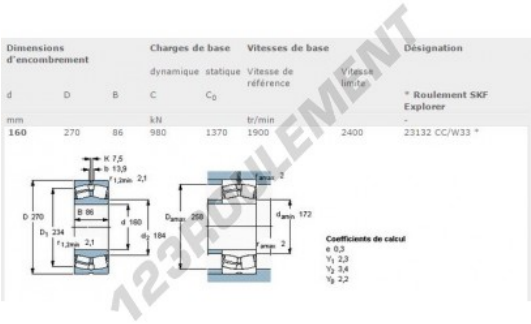

Dimensions d'encombrement			Charges de base		Vitesses de base		Désignation
			dynamique	statique	Vitesse de référence	Vitesse limite	
d	D	B	C	C_0			* Roulement SKF Explorer
mm			kN		tr/min		-
160	270	86	980	1370	1900	2400	23132 CC/W33 *

CARACTÉRISTIQUES PRODUIT

Marque	SKF
N° Ean13	7316576600319
Diam. intérieur	160 mm
Diam. extérieur	270 mm
Epaisseur	86 mm
Vitesse limite	1900 rpm
Poids	20000 g
Charge dynamique	980000 kN
Charge statique	1370000 kN
Conditionnement	1

contact@123roulement.ch
+33 359 36 04 90
CRT4 de Lesquin 60 Rue Du Haut De Sainghin 59273 Fretin FRANCE